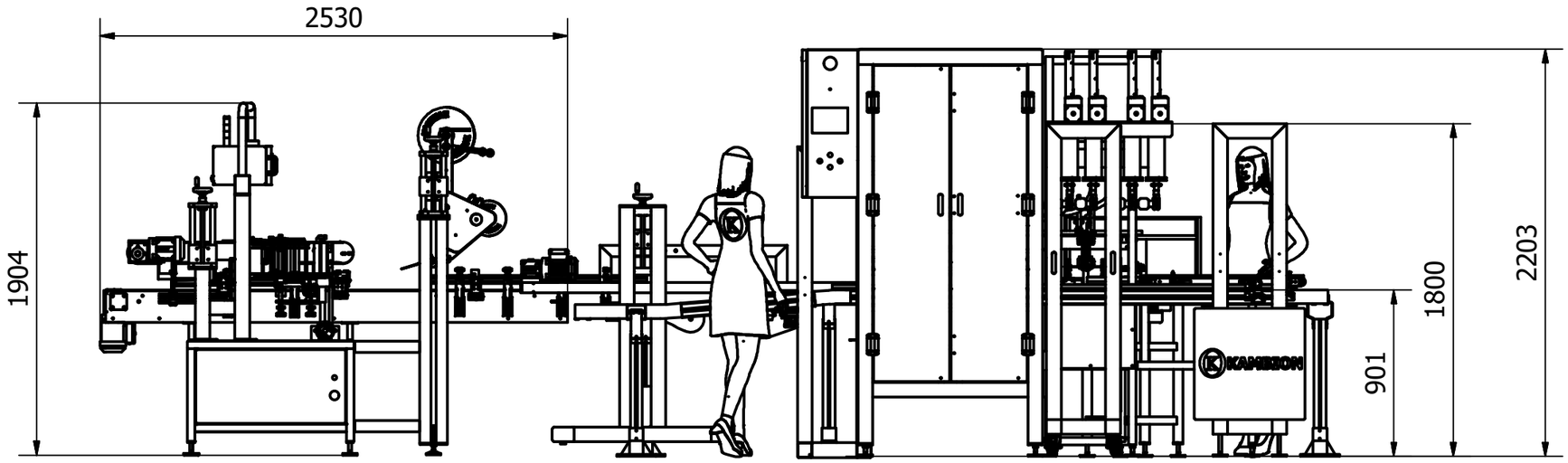
2530
1904
901
1800
2203

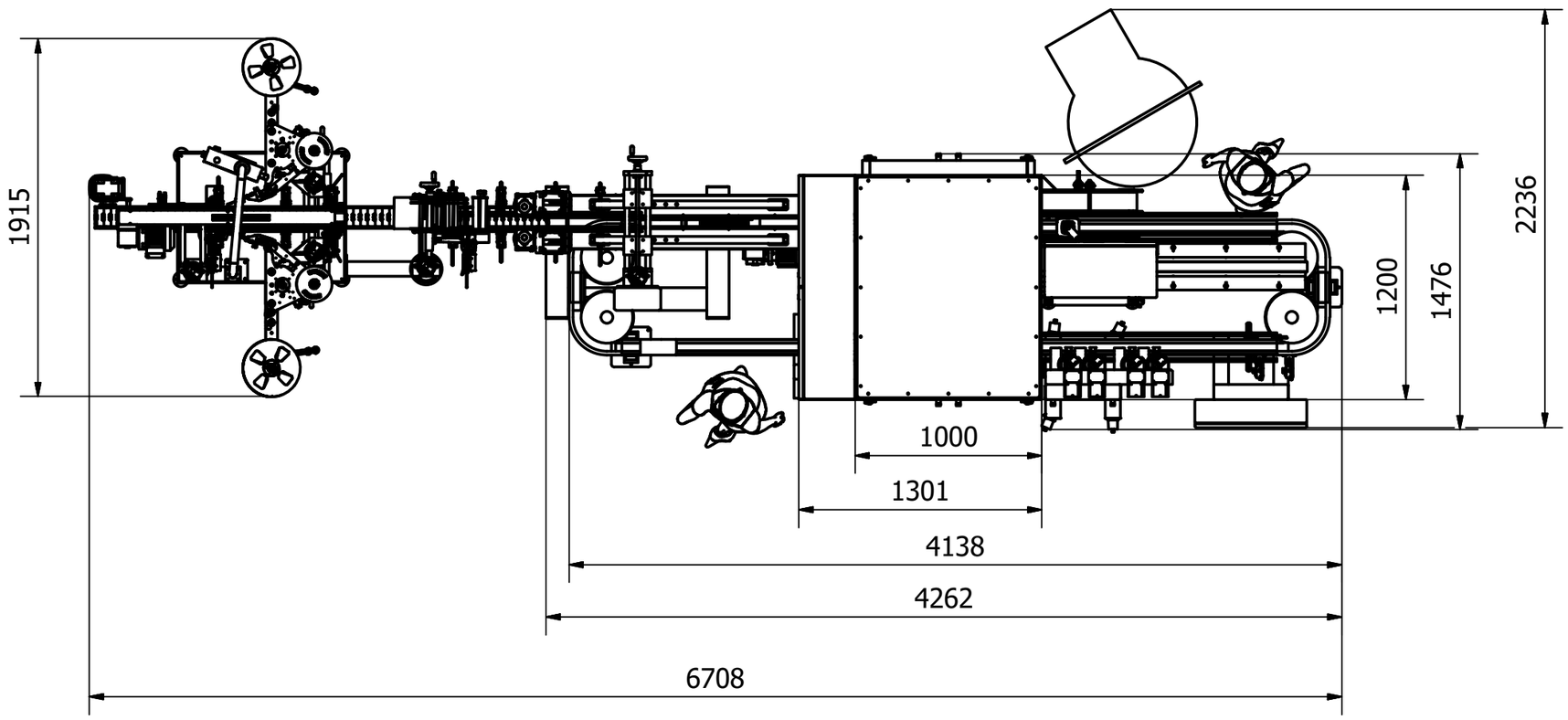
1915
1200
1476
2236
1000
1301
4138
4262
6708