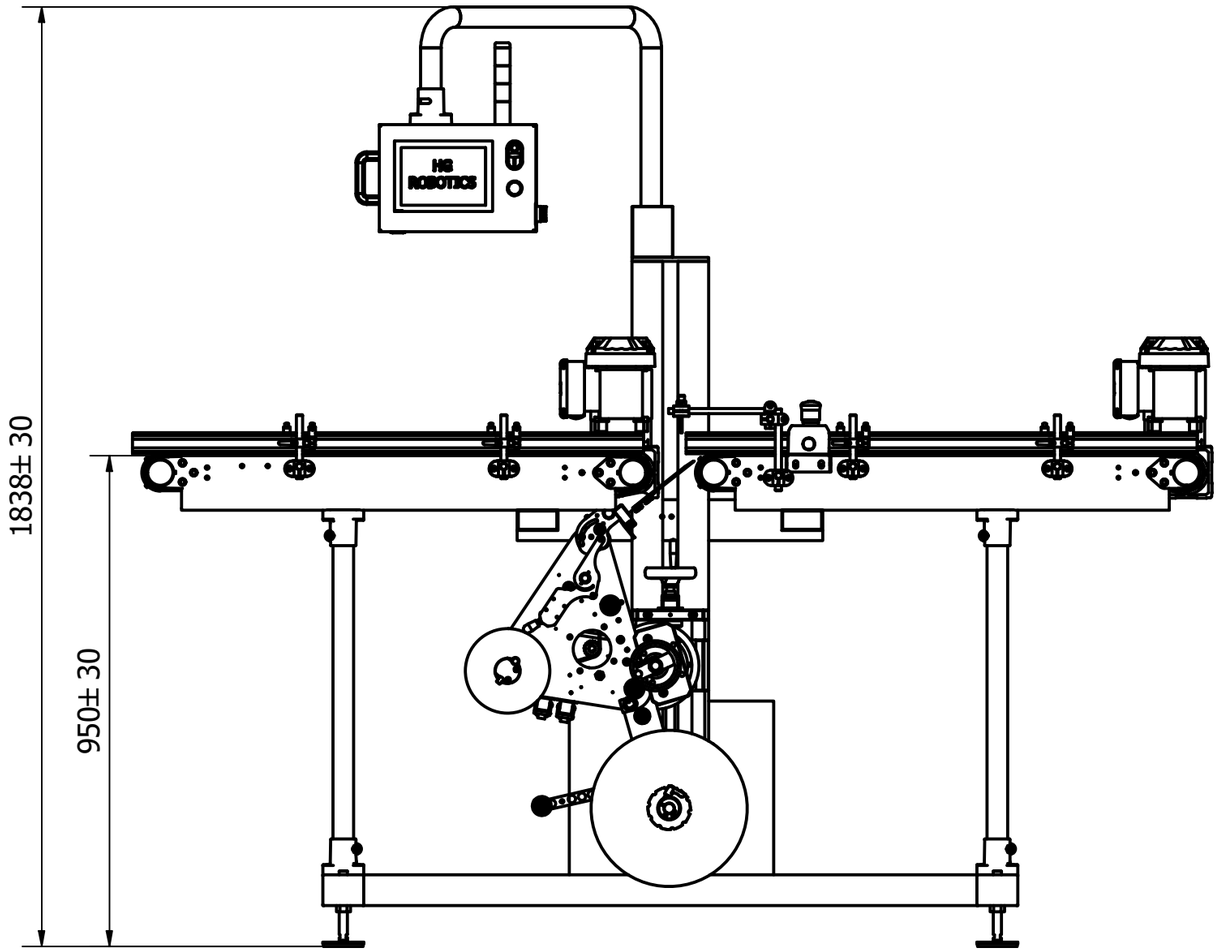

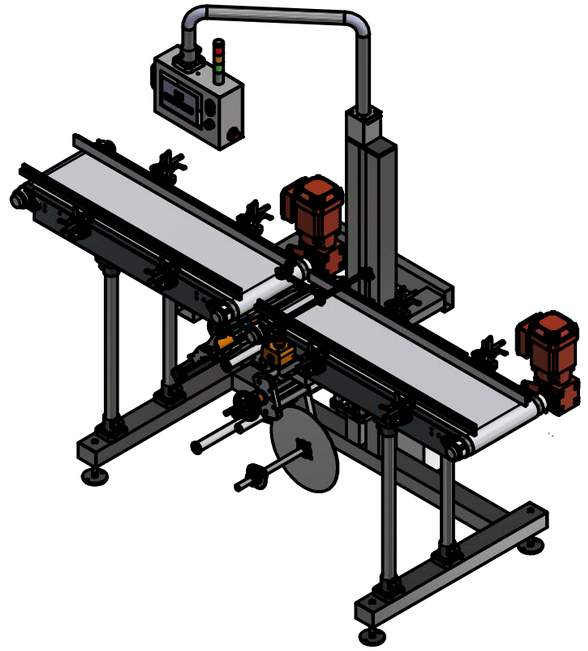

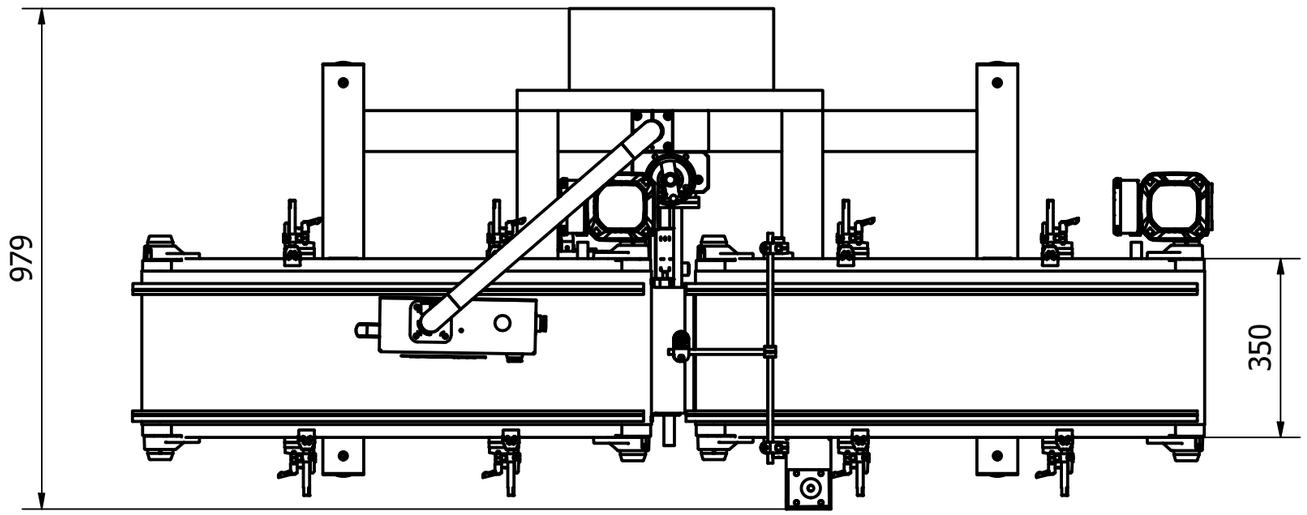

Zaprojektowany przez	Sprawdzony przez	Zatwierdzony przez	Data	Materiał	Data	
Arkadiusz Konkol					20.11.2020	

KAMBION

TURKA - layout

1063.20.000.00	Wydanie	Arkusz 1 / 1